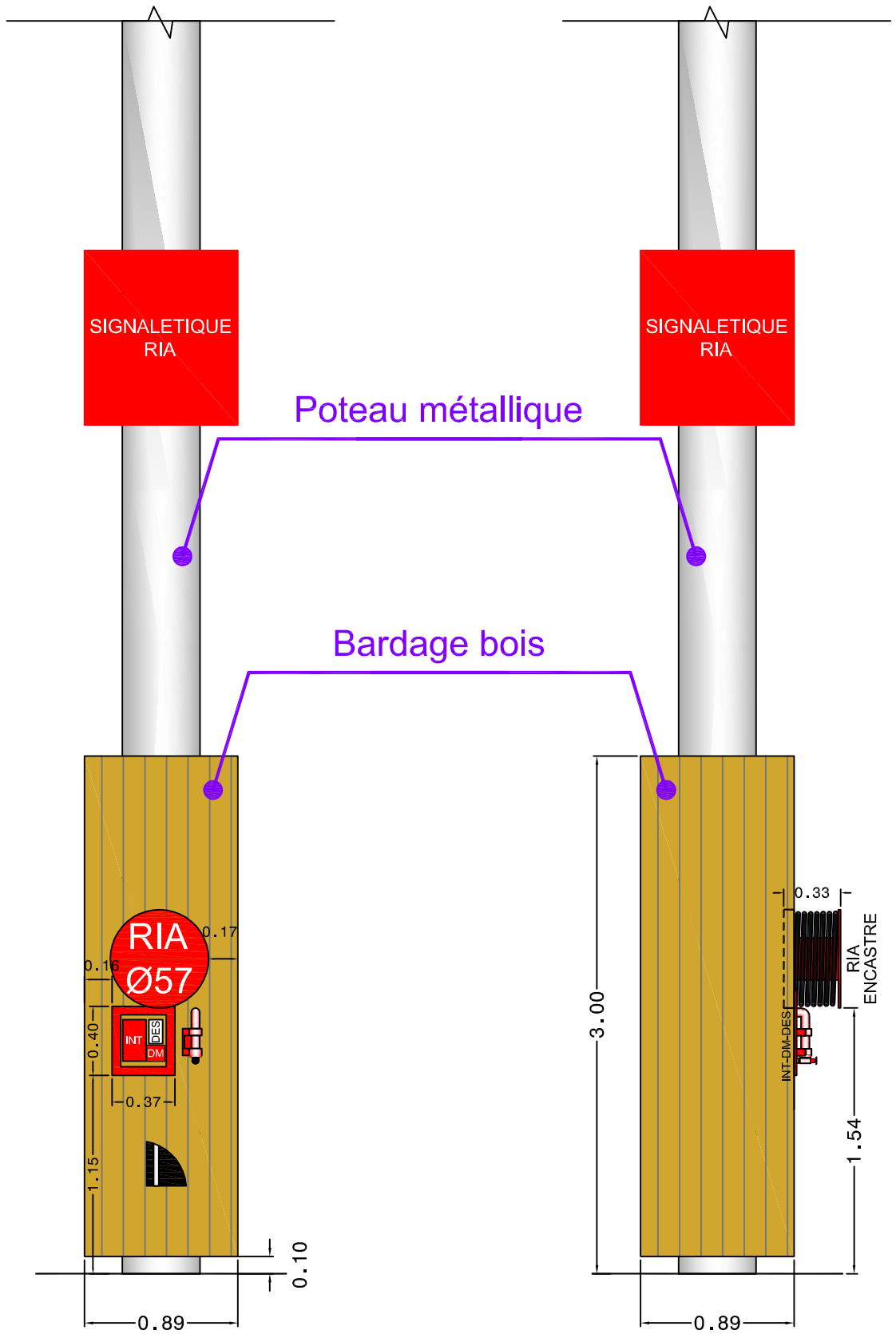

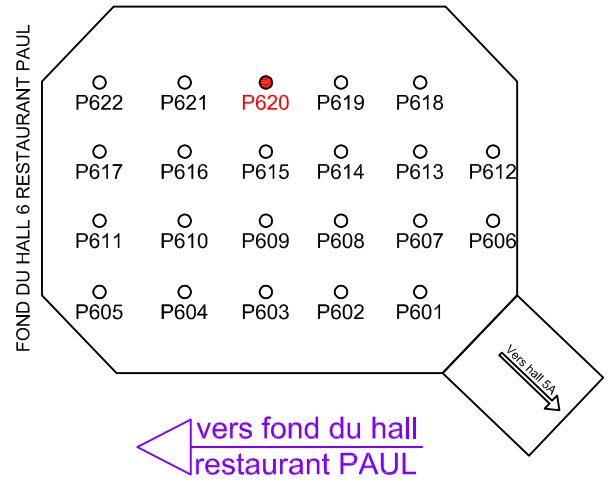

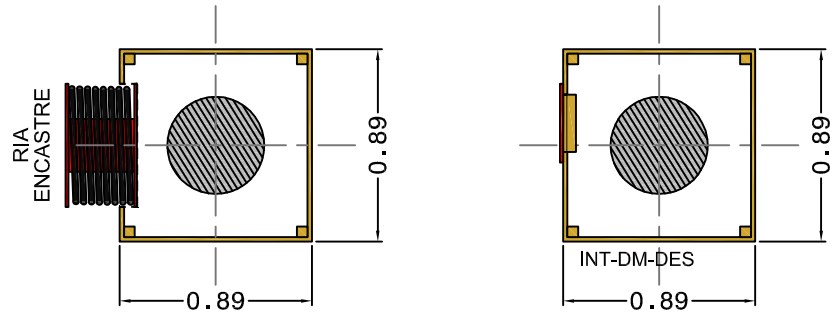

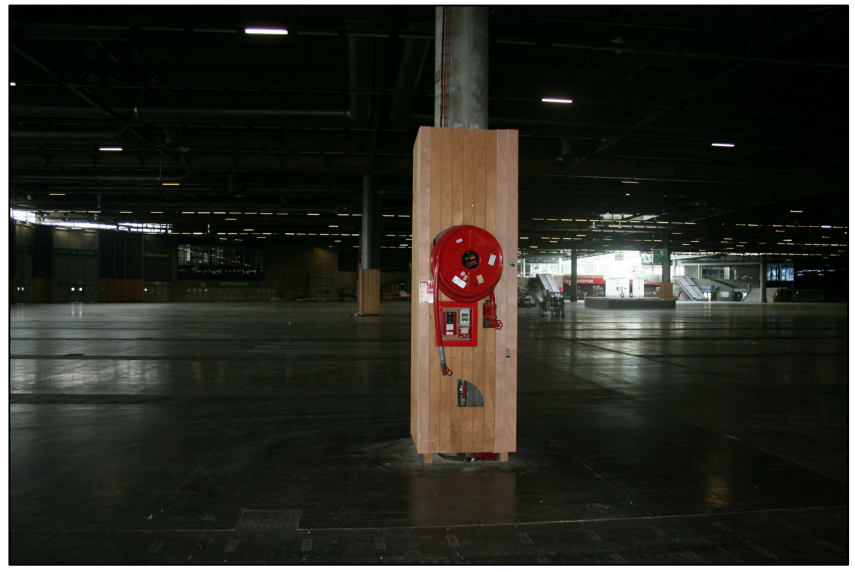

Les renseignements portés sur ces plans n'ont pas de valeur contractuelle et sont donnés à titre indicatif. Il appartient à l'utilisateur de les vérifier avant toute réalisation.

DATE	MODIFICATIONS	FAIT PAR
24.05.2013	MISE A JOUR DES FICHES POTEAUX	L.J-C

Paris-Nord
VILLEPINTE
VIPARIS BP 60004 PARIS-NORD 2 95970 RCDG CEDEX
Tel. 01.48.63.30.13 Fax. 01.48.63.30.97

A4	DESSINE PAR	PAVILLON	TYPE / DOC	N° ORDRE	INDICE	ECHELLE	DATE
	L.J-C	H6	PU	000	2	1/50	06.01.2019

POTEAU 620